SB称重传感器

SB系列称重传感器

安装方便，环境适用性好

产品工艺

梅特勒-托利多SB系列传感器，分为SB、SBT、SBS三个型号，同时该系列产品安装高度低，综合精度高，自稳定结构，长期稳定性好，采用优质合金钢表面镀镍，能够满足客户的不同需求。

安装方便

SB系列传感器按连接方式分为SB承载孔式，SBT通孔式和SBS螺纹式连接，能够快捷方便地与客户端设备进行连接。

应用广泛

适用于地上衡，汽车衡，建材配料等各种配料称重控制。

称重传感器SB

- 优质合金钢多连接方式
- 全球计量认证
  - SBS传感器欧洲OIML
  - 中国国家计量器具许可证
- SB防爆认证等级
  - Ex ia IIC T4~T6 Ga
  - Ex iaD 20 T85~T135
- SBT、SBS防爆认证等级
  - Ex ia IIC T4~T6 Ga
  - Ex iaD 20 T85~T135

METTLER TOLEDO

深圳市现代豪方仪器仪表科技有限公司 0755-26738591 13392863941

SB称重传感器技术指标

参数		单位	技术要求								
额定容量		t	0.3	0.5	1	2	3	5	10	15	20
灵敏度		mV/V	2±0.002								
精度等级			C3								
重复性误差		%R.C.	≤0.010								
滞后		%R.C.	≤0.02								
非线性		% R.C.	≤0.02								
蠕变(30分钟)		% R.C.	≤0.02								
零点输出		% R.C.	≤1								
温度补偿范围		℃	-10~+40								
使用温度范围		℃	-40~+65								
灵敏度温度系数		% R.C./℃	≤0.002								
零点温度系数		% R.C./℃	≤0.002								
计量许可证	CMC证书号		(苏)制00000069								
	精度等级		C3								
	最大检定分度数(Nmax)		3000								
	相对Vmin(Y)		6000								
	分配系数(PLC)		0.7								
	湿度符合		无								
	最小静负荷(Emin)	Kg	0								
	相对DR(Z)		3000								
防爆证书	证书编号		GYB12.1601								
	防爆标志		Ex ia IIC T4~T6 Ga；Ex ia D 20 T85~T135								
输入阻抗	常规传感器	Ω	381±4								
	高阻传感器	Ω	1100±20					2200±50			
输出阻抗	常规传感器	Ω	350±1								
	高阻传感器	Ω	1000±3					2000±5			
绝缘电阻		MΩ	≥5000(50V DC)								
建议激励电压		V(DC/AC)	5~15								
最大激励电压		V(DC/AC)	20								
安全过载		% R.C.	150								
极限过载		% R.C.	300								
防护等级			IP67								
电缆长度		m	4					5	6	10	
重量，名义值		Kg	2.4					4.2	8	12.8	
变形量，名义值		Mm	0.3	0.25	0.31	0.57	0.85		0.99		0.94
限位保护			无								
推荐螺栓	尺寸		M12				M14	M18	M27	M30	
	强度等级		10.9级或以上								
	拧紧力矩	N•m	98				160	275	1255	1700	

SB称重传感器安装尺寸

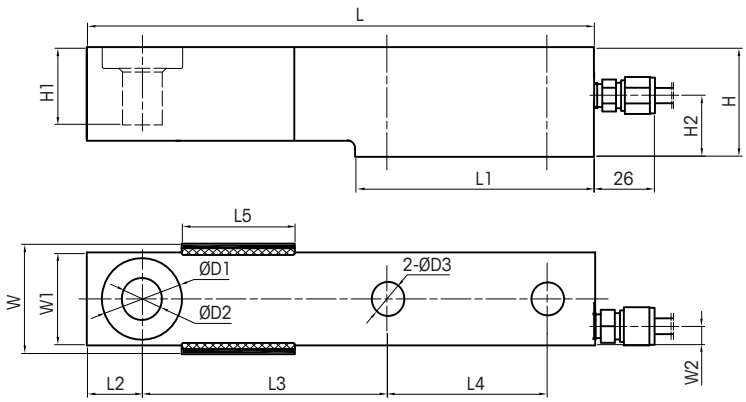

SB传感器电缆线色标

电缆颜色	定义
绿色	正激励
黑色	负激励
黄色	正反馈
蓝色	负反馈
白色	正信号
红色	负信号
黄色(长)	屏蔽线

容量(t)	尺寸/mm														
	D1	D2	D3	H	H1	H2	L	L1	L2	L3	L4	L5	W	W1	W2
0.3-2	31.7	15.8	13	43	30.4	24.75	203	95	22	98	64	50	43.5	36.5	7
3	31.7	15.8	15	43	30.4	24.75	203	95	22	98	64	50	43.5	36.5	6.5
5	38	22.2	20	52	30	28.2	235	110	22	124	66	57	54.5	47.5	8
10	47.7	32	28	67	20	37	279	133	32	140	82.5	76	60	66	8
15, 20	54	38	34	82.5	24	47.5	318	153	38	159	89	Ø64	78	70	9.5

深圳市现代豪方仪器仪表科技有限公司 0755-26738591 13392863941

SB称重传感器连接件

连接件 SP-0.3-5t, SP-10t, SP-15-20t

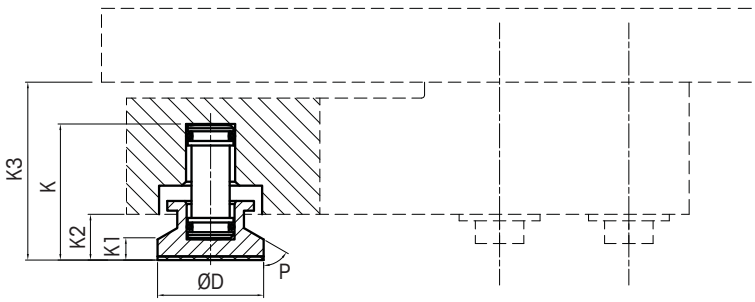

额定容量(t)	尺寸 (mm)						
	K1	K2	K3	K	L	D	P
0.3-3	6.8	14.9	57.5	44.9	22	35	60
5	13.2	26.7	69.3	56.7	22	42	60
10	10.7	60.7	127.7	80.7	32	57	90
15, 20	14.2	61	143.5	85	38	70	90

SB称重传感器订购信息

物料号	型号说明
151621	称重传感器 SB-300kg 4m CN
108546	称重传感器 SB-500kg 4m CN
72197711	称重传感器 SB-500kg 13m CN
108547	称重传感器 SB-1t 4m CN
72188984	称重传感器 SB-1t 13m CN
108548	称重传感器 SB-2t 4m CN
30205591	称重传感器 SB-2t 6m CN
72188985	称重传感器 SB-2t 13m CN
138152	称重传感器 SB-3t 4m CN
108549	称重传感器 SB-5t 5m CN
108550	称重传感器 SB-10t 6m CN
114652	称重传感器 SB-15t 10m CN
108551	称重传感器 SB-20t 10m CN

SB防爆传感器订购信息

物料号	型号说明
72203095	称重传感器 SB-300kg 4m CN Ex
72203096	称重传感器 SB-500kg 4m CN Ex
72203097	称重传感器 SB-500kg 13m CN Ex
72203098	称重传感器 SB-1t 4m CN Ex
72203099	称重传感器 SB-1t 13m CN Ex
72203100	称重传感器 SB-2t 4m CN Ex
72203101	称重传感器 SB-2t 13m CN Ex
72203102	称重传感器 SB-3t 4m CN Ex
72203114	称重传感器 SB-5t 5m CN Ex
72203115	称重传感器 SB-10t 6m CN Ex
72203116	称重传感器 SB-15t 10m CN Ex
72203117	称重传感器 SB-20t 10m CN Ex

连接件订货信息

物料号	型号说明
71202164	连接件 SP-0.3-3
71202165	连接件 SP-5
71202166	连接件 SP-10
71202167	连接件 SP-15-20

备注：高阻传感器订购信息请与深圳市现代豪方仪器仪表科技有限公司联系。

SBT称重传感器技术指标

参数		单位	技术要求					
额定容量		t	0.3	0.5	1	2	3	5
灵敏度		mV/V	2±0.002					
精度等级			C3					
重复性误差		%R.C.	≤0.010					
滞后		%R.C.	≤0.02					
非线性		% R.C.	≤0.02					
蠕变(30分钟)		% R.C.	≤0.02					
零点输出		% R.C.	≤1					
温度补偿范围		℃	-10~+40					
使用温度范围		℃	-40~+65					
灵敏度温度系数		% R.C./℃	≤0.002					
零点温度系数		% R.C./℃	≤0.002					
计量许可证	CMC证书号		(苏)制00000069					
	精度等级		C3					
	最大检定分度数(Nmax)		3000					
	相对Vmin(Y)		6000					
	分配系数(PLC)		0.7					
	湿度符合		无					
	最小静负荷(Emin)	Kg	0					
	相对DR(Z)		3000					
防爆证书	证书编号		GYB12.1601					
	防爆标志		Ex ia IIC T4~T6 Ga；Ex ia D 20 T85~T135					
输入阻抗	常规传感器	Ω	381±4					
	高阻传感器	Ω	1100±20					2200±50
输出阻抗	常规传感器	Ω	350±1					
	高阻传感器	Ω	1000±3					2000±5
绝缘电阻		MΩ	≥5000(50V DC)					
建议激励电压		V(DC/AC)	5~15					
最大激励电压		V(DC/AC)	20					
安全过载		% R.C.	150					
极限过载		% R.C.	300					
防护等级			IP67					
电缆长度		m	4					5
重量，名义值		Kg	2.4				2.6	4.2
变形量，名义值		Mm	0.3	0.25	0.31	0.57	0.85	
限位保护			无					
推荐螺栓	尺寸		M12				M14	M18
	强度等级		10.9级或以上					
	拧紧力矩	N•m	98				160	275

SBT称重传感器安装尺寸

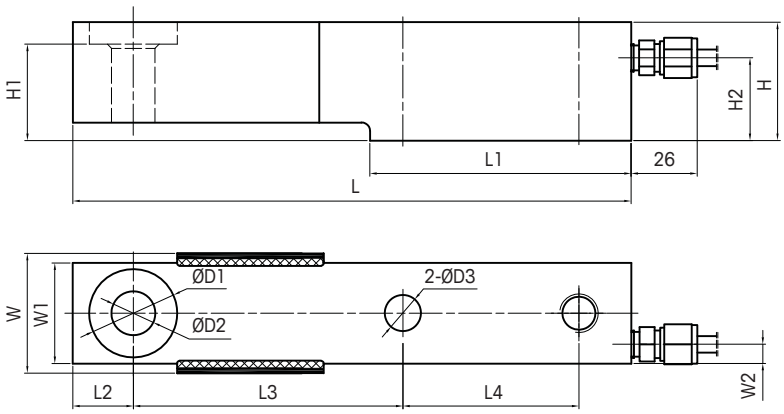

SBT传感器电缆线色标

电缆颜色	定义
绿色	正激励
黑色	负激励
黄色	正反馈
蓝色	负反馈
白色	正信号
红色	负信号
黄色(长)	屏蔽线

容量(t)	尺寸 (mm)													
	D1	D2	D3	H	H1	H2	L	L1	L2	L3	L4	W	W1	W2
0.3-2	31.7	15.8	13	43	35	24.75	203	95	22	98	64	43.5	36.5	7
3	31.7	15.8	15	43	35	24.75	203	95	22	98	64	43.5	36.5	6.5
5	38	22.2	20	52	39.7	28.2	235	110	22	124	66	54.5	47.8	8

深圳市现代豪方仪器仪表科技有限公司 0755-26738591 13392863941

SBT称重传感器连接件

SPT-0.3-3t, SPT-5t

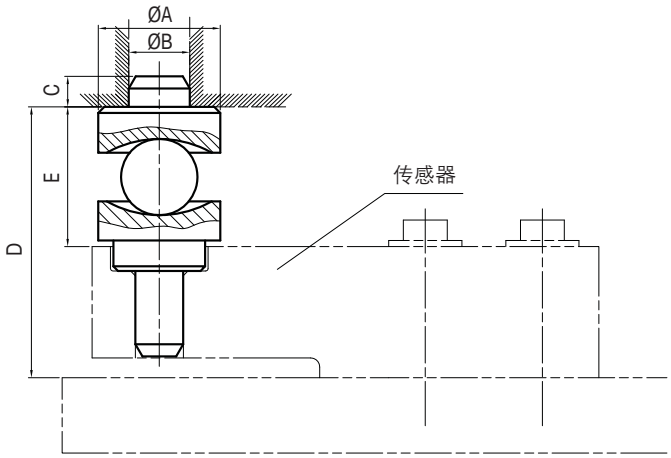

额定容量(t)	尺寸 (mm)				
	A	B	C	D	E
0.3，0.5，1，2，3	40	20	10	89	48
5	40	20	12	105	51

SBT传感器订货信息

物料号	型号说明
182707	称重传感器 SBT-300kg 4m CN
108560	称重传感器 SBT-500kg 4m CN
108556	称重传感器 SBT-1t 4m CN
108557	称重传感器 SBT-2t 4m CN
108558	称重传感器 SBT-3t 4m CN
108559	称重传感器 SBT-5t 5m CN

SBT防爆传感器订货信息

物料号	型号说明
72203103	称重传感器 SBT-300kg 4m CN Ex
72203104	称重传感器 SBT-500kg 4m CN Ex
72203105	称重传感器 SBT-1t 4m CN Ex
72203106	称重传感器 SBT-2t 4m CN Ex
72203107	称重传感器 SBT-3t 4m CN Ex
72203108	称重传感器 SBT-5t 5m CN Ex

连接件订货信息

物料号	型号说明
71202169	连接件 SPT-0.3-3
71202170	连接件 SPT-5

备注：高阻传感器订购信息请与深圳市现代豪方仪器仪表科技有限公司联系。

SBS称重传感器技术指标

参数		单位	技术要求				
额定容量		t	0.3	0.5	1	2	3
灵敏度		mV/V	2±0.002				
精度等级			C3				
重复性误差		%R.C.	≤0.010				
滞后		%R.C.	≤0.02				
非线性		% R.C.	≤0.02				
蠕变(30分钟)		% R.C.	≤0.02				
零点输出		% R.C.	≤1				
温度补偿范围		℃	-10~+40				
使用温度范围		℃	-40~+65				
灵敏度温度系数		% R.C./℃	≤0.002				
零点温度系数		% R.C./℃	≤0.002				
计量许可证	CMC证书号		(苏)制00000069				
	精度等级		C3				
	最大检定分度数(Nmax)		3000				
	相对Vmin(Y)		6000				
	分配系数(PLC)		0.7				
	湿度符合		无				
	最小静负荷(Emin)	Kg	0				
	相对DR(Z)		3000				
防爆证书	证书编号		GYB12.1601				
	防爆标志		Ex ia IIC T4~T6 Ga；Ex ia D 20 T85~T135				
输入阻抗	常规传感器	Ω	381±4				
	高阻传感器	Ω	1100±20				
输出阻抗	常规传感器	Ω	350±1				
	高阻传感器	Ω	1000±3				
绝缘电阻		MΩ	≥5000(50V DC)				
建议激励电压		V(DC/AC)	5~15				
最大激励电压		V(DC/AC)	20				
安全过载		% R.C.	150				
极限过载		% R.C.	300				
防护等级			IP67				
电缆长度		m	4				
重量，名义值		Kg	2.4		2.5		
变形量，名义值		Mm	0.31	0.26	0.32	0.58	0.83
限位保护			无				
推荐螺栓	尺寸		M12				M14
	强度等级		10.9级或以上				
	拧紧力矩	N•m	98				160

SBS称重传感器安装尺寸

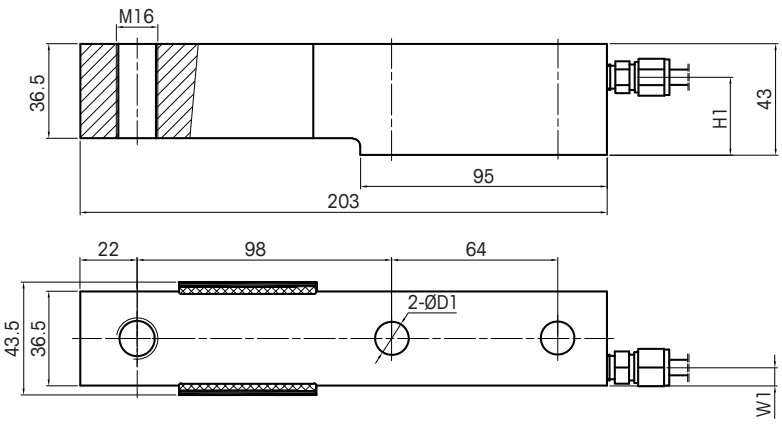

容量(t)	尺寸 (mm)		
	D1	H1	W1
0.3-0.5	13	26.75	7
1-2	13	24.75	7
3	15	24.75	6.5

SBS传感器电缆线色标

电缆颜色	定义
绿色	正激励
黑色	负激励
黄色	正反馈
蓝色	负反馈
白色	正信号
红色	负信号
黄色(长)	屏蔽线

深圳市现代豪方仪器仪表科技有限公司 0755-26738591 13392863941

SBS称重传感器连接件

连接件 SPS-0.3-3t

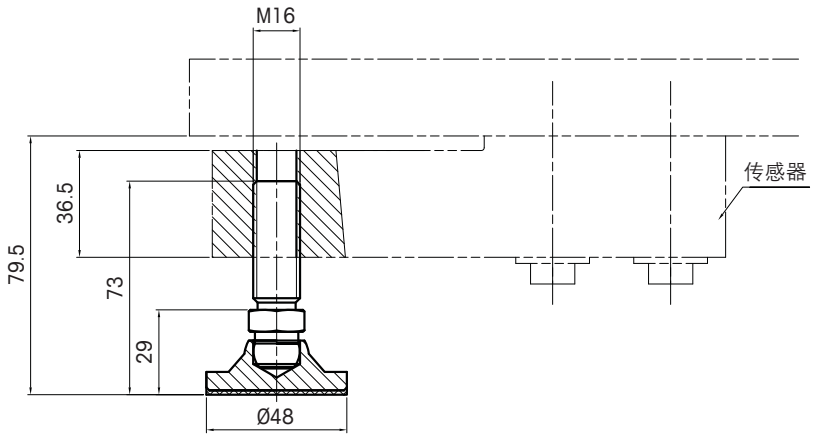

SBS传感器订货信息

物料号	型号说明
148601	称重传感器 SBS-300kg 4m CN
116465	称重传感器 SBS-500kg 4m CN
116466	称重传感器 SBS-1t 4m CN
116467	称重传感器 SBS-2t 4m CN
116480	称重传感器 SBS-3t 4m CN

SBS防爆传感器订货信息

物料号	型号说明
72203109	称重传感器 SBS-300kg 4m CN Ex
72203110	称重传感器 SBS-500kg 4m CN Ex
72203111	称重传感器 SBS-1t 4m CN Ex
72203112	称重传感器 SBS-2t 4m CN Ex
72203113	称重传感器 SBS-3t 4m CN Ex

连接件订货信息

物料号	型号说明
71202171	连接件 SPS-0.3-3

备注：高阻传感器订购信息请与深圳市现代豪方仪器仪表科技有限公司联系。